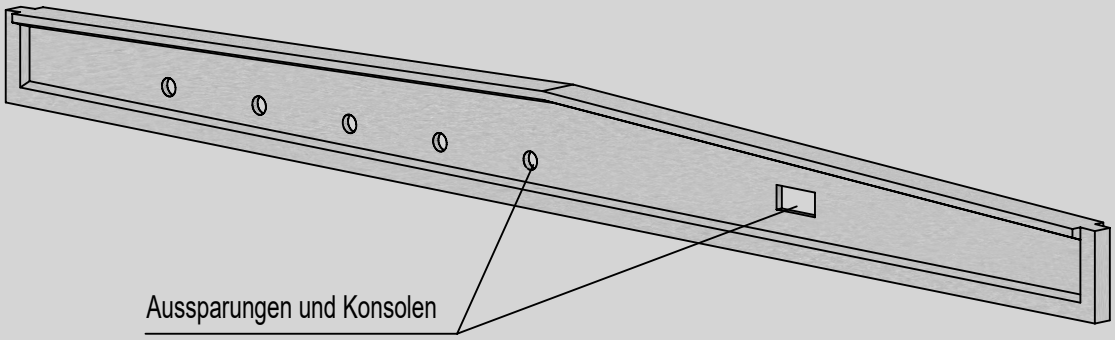

Dachbinder- I-Querschnitt
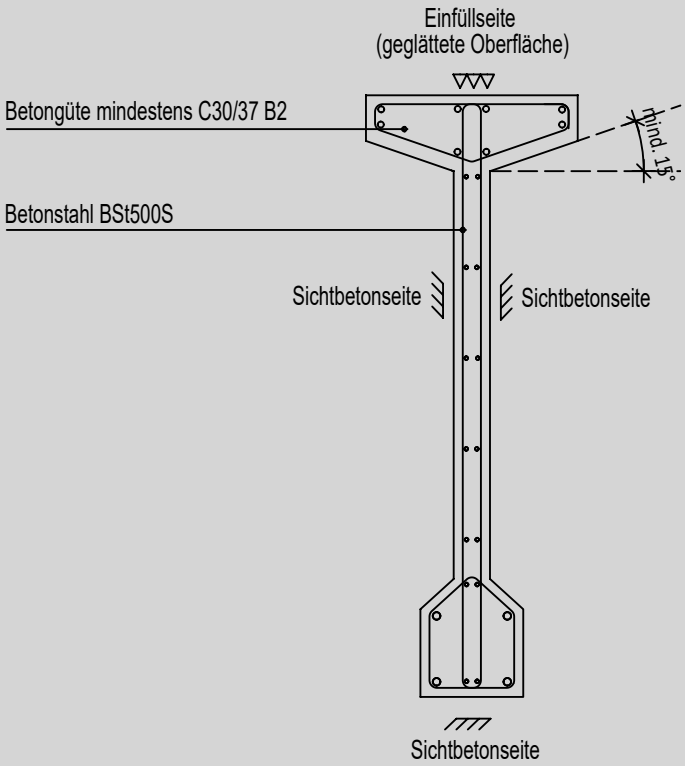
Dachbinder mit I- Querschnitt sind eine Sonderform der klassischen Dachvariante für Konstruktionen mit hohen Auflasten. Durch die Verbreiterung des Binderstegs kann die statisch erforderliche Bewehrung konzentriert in der Zugzone angeordnet werden und bietet daher eine optimale Ausnutzung der statischen Höhe bzw. des Trägerquerschnitts.