HABAU
Deutschland GmbH

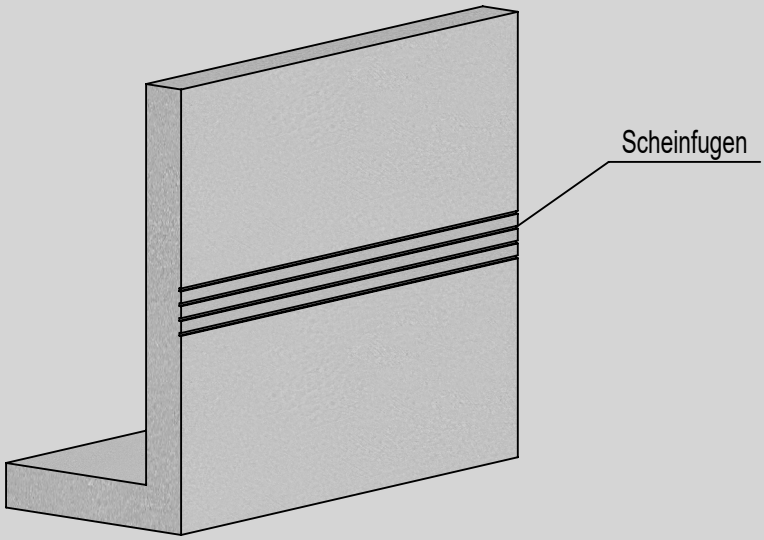

Winkelstützwand

HABAU - Fertigteilwinkelstützmauern dienen zur Sicherung von kleineren Hängen und Geländestufen. Diese Elemente können wahlweise als fertiges Winkelelement - oder als Platte mit Bewehrungsanschluss für einen Ortbetonwinkelfuß hergestellt werden.
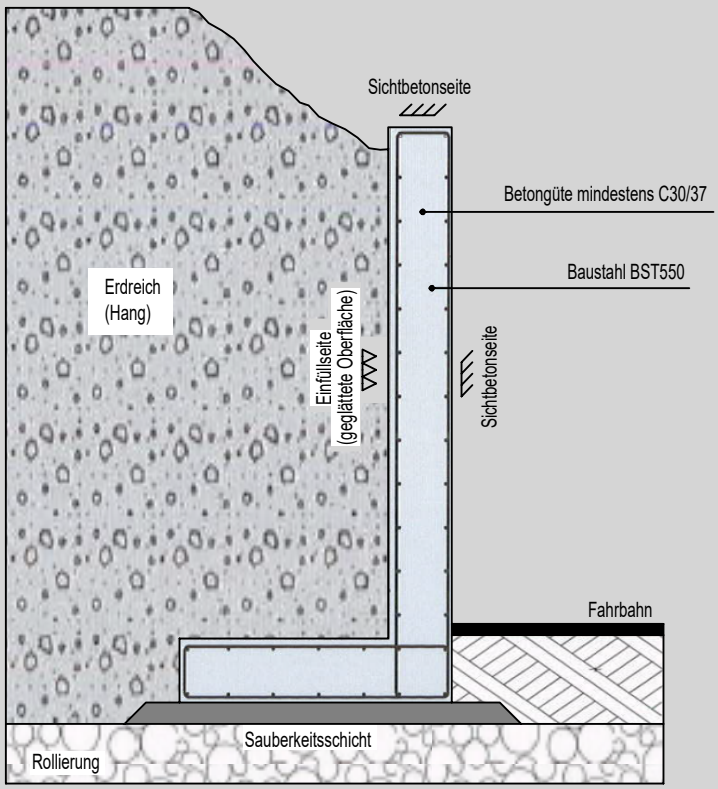
VORTEILE:
- Sehr rasche Bauabwicklung
- Winkelstützmauer kann sofort nach Montage hinterfüllt werden
- Sichtbetonqualität
- Die Sichtbetonseite kann nach Kundenwunsch gestaltet werden (Matritze, Trapezleisten, sandgestrahlt usw.).